男子　広島県民共済カップ第５２回広島県ミニバスケットボール大会

12月6日(日)	まるくる大野

１～４位トーナメント

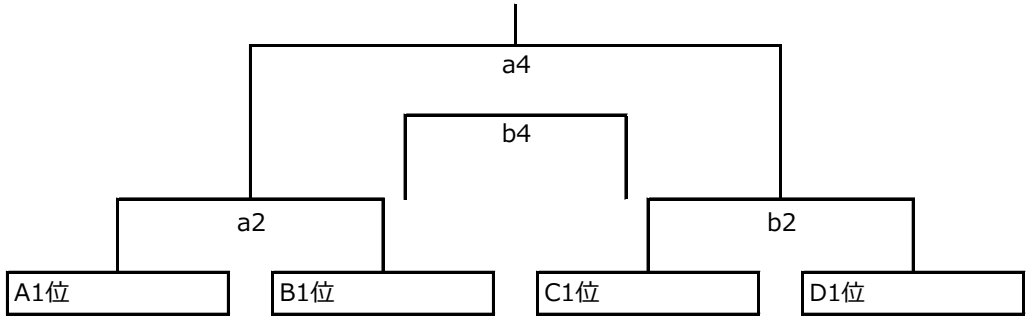

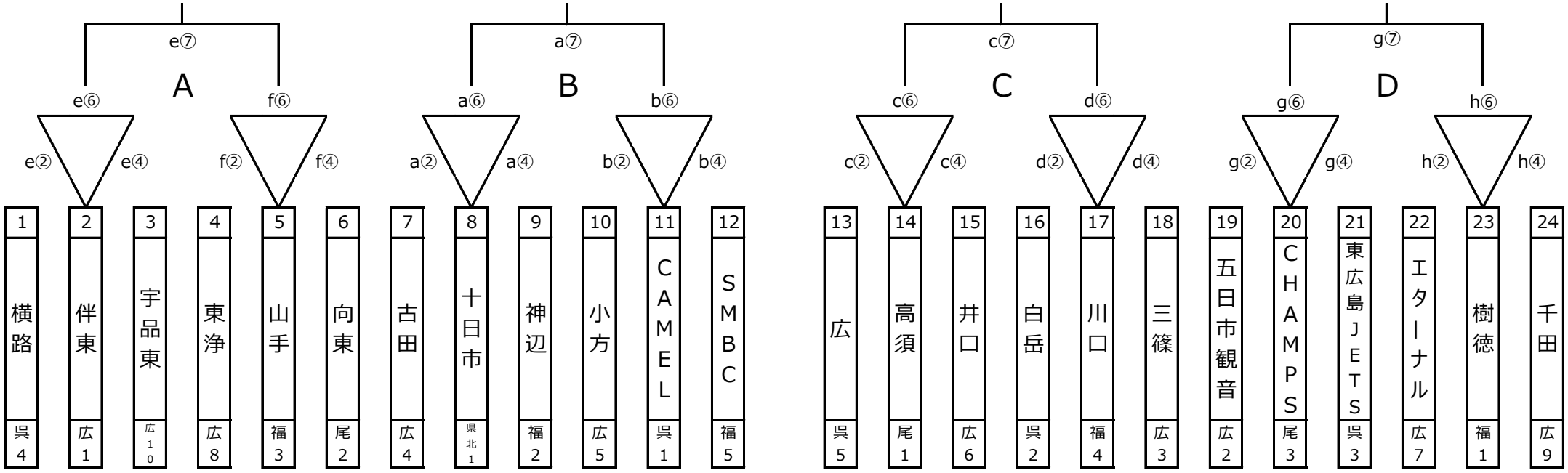

１２月５日（土）	１２月５日（土）	１２月５日（土）	１２月５日（土）
チャレンジこざかなくんアリーナ	佐伯区スポーツセンター	IHIアリーナ	府中TTCアリーナ